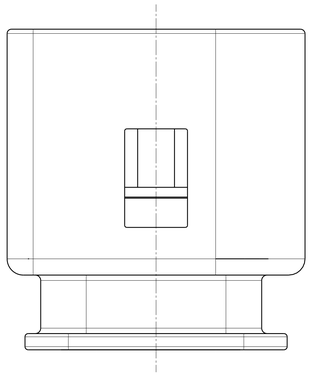

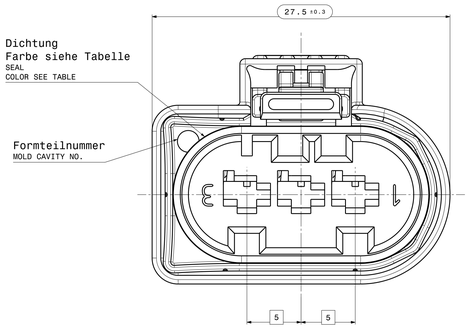

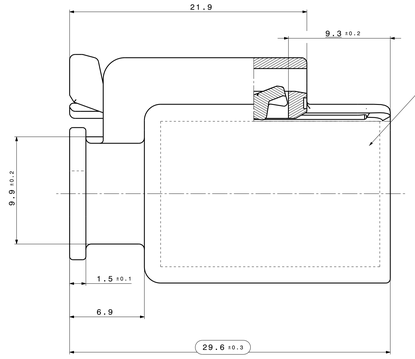

14a
Laserbeschriftungsfeld:
LASER INSCRIPTION SPACE:

- Erz. Ind. Nr.
  ORDER-No.
- Firmenzeichnen
  COMPANY SIGN
- Fertigungsdatum
  DATE OF PRODUCTION
- Materialkennzeichnung
  MATERIAL-IDENTIFICATION

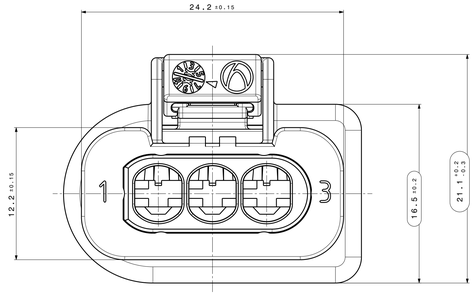

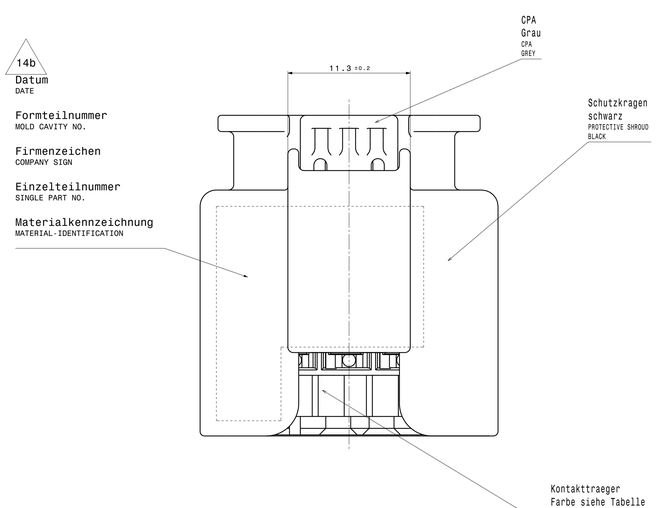

Kragenanschluss
FLANGE CONNECTION
M 1:1

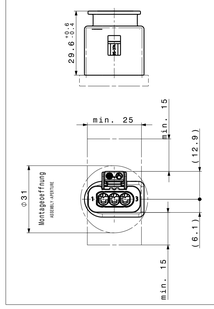

Toleranzen fuer nicht tolerierte Masse:
1. Winkelmasse: (in °)
   Fuer alle Winkelmasse gilt ±2°
2. Radien : (in mm)

bis 1	1-3	3-10	10-20	20-30	30-50
±0.2	±0.3	±0.4	±0.5	±1	±2

3. Laengenmasse : DIN 276B-mm
4. Allgemeintoleranz fuer Symmetrie: ⌯ 0.3

TOLERANCES FOR UNTOLERATED DIMENSIONS:
1. ANGLE-DIMENSIONS (IN °)
   TOLERANCE FOR ALL ANGLE-DIMENSIONS: ±2°
2. RADII : (IN mm)

TO 1	1-3	3-10	10-20	20-30	30-50
±0.2	±0.3	±0.4	±0.5	±1	±2

3. DISTANCE-DIMENSIONS: DIN 276B-mm
4. GENERAL TOLERANCE FOR SYMMETRY: ⌯ 0.3

Darstellung im Verriegelten Zustand
VIEW IN LOCKED POSITION
M 2:1

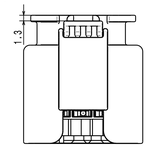

Codierung A
KEYING A
M 2:1

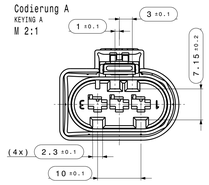

Codierung B
KEYING B
M 2:1

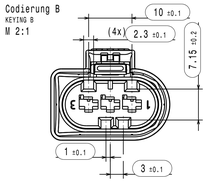

Codierung C
KEYING C
M 2:1

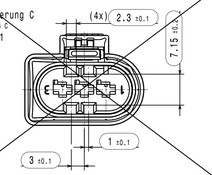

Bemerkungen:
COMMENTS:

1. Codierung A gezeichnet
   KEYING A DRAWN
2. Auslieferungszustand wie gezeichnet
   DELIVERY STATUS AS DRAWN
3. massgebend ist der deutsche Text
   GERMAN TEXT IS VALID
4. Funktionsbestimmende Masse, die mit ( ) gekennzeichnet sind,
   werden im EMPB dokumentiert. Nicht gekennzeichnete Masse
   werden ebenfalls ausgemessen, aber nicht im EMPB dokumentiert.
   Abweichungen sind zu korrigieren.
   DIMENSIONS MARKED WITH ( ) ARE DOCUMENTED IN THE INITIAL SAMPLE INSPECTION
   REPORT (ISIR). UNMARKED DIMENSIONS ARE ALSO MEASURED BUT NOT DOCUMENTED IN THE ISIR.
   VARIATIONS MUST BE CORRECTED.
5. Max. zulaessiger Leitungsquerschnitt 2,50mm² FLR
   MAXIMUM CONDUCTOR CROSS SECTION 2,50mm² FLR
6. Max. zulaessiger Leitungsdurchmesser 3,00mm
   MAXIMUM CONDUCTOR DIAMETER 3,00mm
7. Kammer passend fuer
   SLK 2.8 Steckhuelse siehe KOSTAL-Zeichnung DOC00043218
   MACHING RECEPTACLE SEE KOSTAL-DRAWING DOC00043218
8. passend zu Ausfuehrungsvorschrift KOSTAL-Zeichnung DOC0045845
   MATCHING TO SPECIFICATION KOSTAL-DRAWING DOC00045845
9. Produkt- und Verarbeitungsspezifikation
   PRODUCT AND PROCESSING SPECIFICATION
   HRW-Nr. EPS-100013-00
   EVS-100016-00
10. Schutzklasse IP X9K
    PROTECTION CLASS IP X9K
11. max. 30% Regranulat zulässig
    MAX. 30% RECLAIM ACCEPTABLE
12. Teilekennzeichnung angelehnt an DIN 1451
    PART IDENTIFICATION SIMILAR DIN 1451
13. Teil entspricht Altautorichtlinie nach EU-Altfahrzeugverordnung 2000/53/EG
    PART CORRESPONDS TO SCRAP CAR GUIDELINE ....
14. Teilebeschriftung 14a bzw. 14b sind wahlweise zulässig.
    PART INSCRIPTION 14a ALTERNATIVLY 14b OPTIONAL PERMITTED.
15. passende Schutzkappe / Wellrohranschluss
    Fa. Schlemmer 7807054, 7807056, 7806851
    MATCHING PROTECTIVE SHROUD
    FA. SCHLEMMER 7807054, 7807056, 7806851

max. Formversatz ±0.1
MAX. SPLIT LINE ±0.1

Erz. Ind. Nr. ORDER-NO.	Cod. KEYING	Farbe Kontakttraeger COLOR CONTACT CARRIER	Farbe Dichtung COLOR SEAL
805-199-521	A	schwarz, aehnlich RAL 9011 BLACK, SIMILAR RAL 9011	transparent TRANSPARENT
805-199-522	B	~~natur~~ NEUTRAL	~~transparent~~ TRANSPARENT

Version Index	Aenderung / Change	Aenderungsbeschreibung / description of alteration	Datum date	ges. drawn
02		Index -531 deleted; Index -521 activated	04.11.2015	TB
01		Index -531 added, Index -521 = -522 blocked;	17.07.2014	MKA
00		Ersterstellung / Initial Edition	17.10.2011	BKI

Pruefvorschriften / test instructions

Rohzustand / crude state	Werkstoff / material	Fertigzustand / final state	Rohgewicht gross weight	g/Stk p/pc
	PA66 GF25		Fertig-gew. final weight	g/Stk p/pc

Material-Nr. / No.	Toleranzen / tolerances	Oberfl. surface	nach DIN	Anfall scrap
	Werkstueckkanten / edges DIN ISO 13715	Dimension in millimeter	Massstab/scale 5:1	CAD System/ Version CATIA V5
	Form- u. Lagetoleranzen / geometric tolerances DIN ISO 1101			

	Datum / date	Name / name
Gezeichnet drawn	04.11.2015	Buerk
geprueft checked	04.11.2015	Peter
Freigegeben released	04.11.2015	Schmid

Masse werden bei Abnahme besonders geprueft / dimensions specially checked for acceptation

Benennung title: 3-POL 2.8 SEALSTAR KUPPLUNG
Ersatz fuer replacement: 3-POL 2.8 SEALSTAR FEM.HOUSING

DIN A0

HIRSCHMANN AUTOMOTIVE
Oberer Paspelweg 6-8
A-6845 Hohenems; Austria

BG | Zeichnungs - Nr. drawing - No. 805-199-...00 | GDI | Blatt / Sheet von / of

Ursprung / origin | Ersatz fuer replacement | DMN 100000101789

This paper with contents information protected by copyright. It is not to be made available to third parties or otherwise used or reproduced or transmitted without written permission. Verboten ohne schriftliche Genehmigung weiterzugeben oder zu vervielfaeltigen. All rights reserved.

Diese Unterlage ist unser Eigentum. Jede Verwendungsfreigabe, Verwertung, Weitergabe an Dritte oder Vervielfaeltigung ist ohne unsere vorherige Zustimmung nicht zulässig. Wir behalten uns alle Rechte vor. Copyright HIRSCHMANN AUTOMOTIVE GmbH

Controlled status available in the system!

Pool from: DESCOUT on 05.11.2021 Doc/Vers. 02 Valid from: 20180723 Valid until: ... Status: Kundenfreigabe