Variante 2
OPTION 2

Bemaßung siehe Variante 1
FOR DIMENSIONS SEE OPTION 1

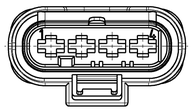

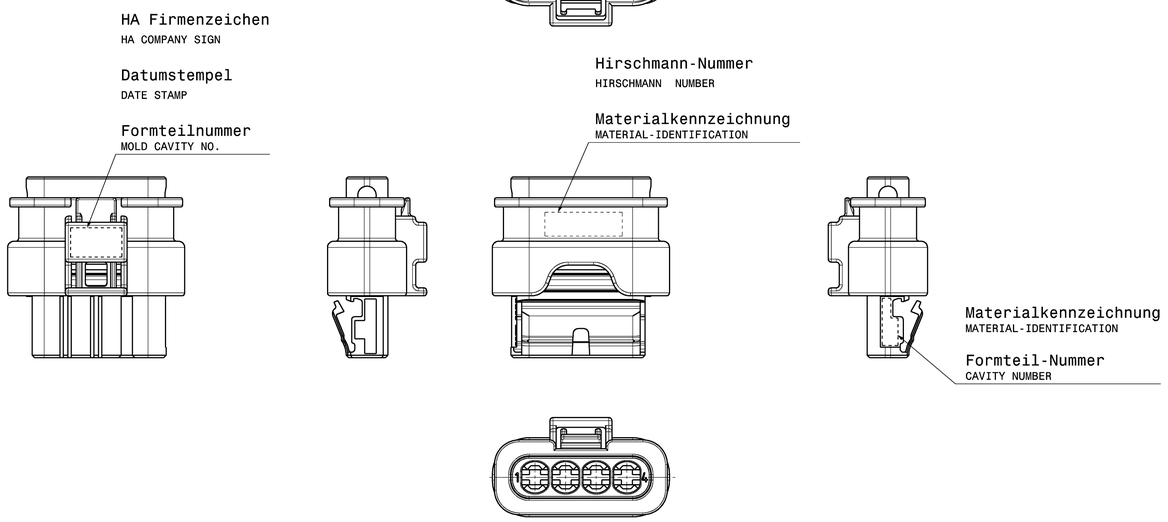

Variante 1
OPTION 1

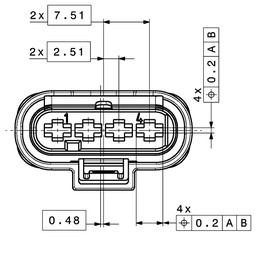

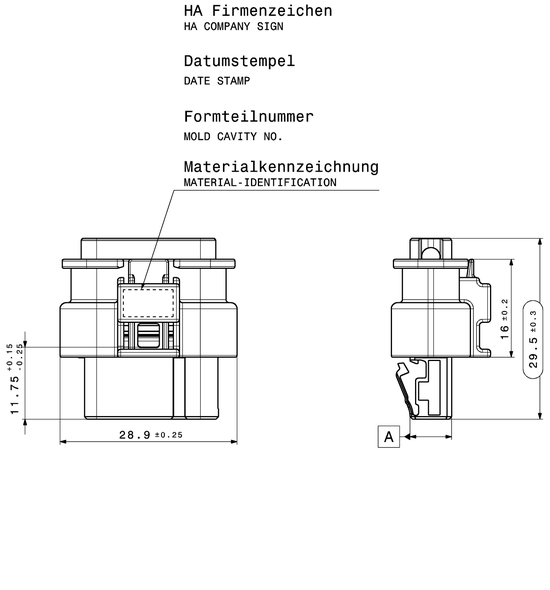

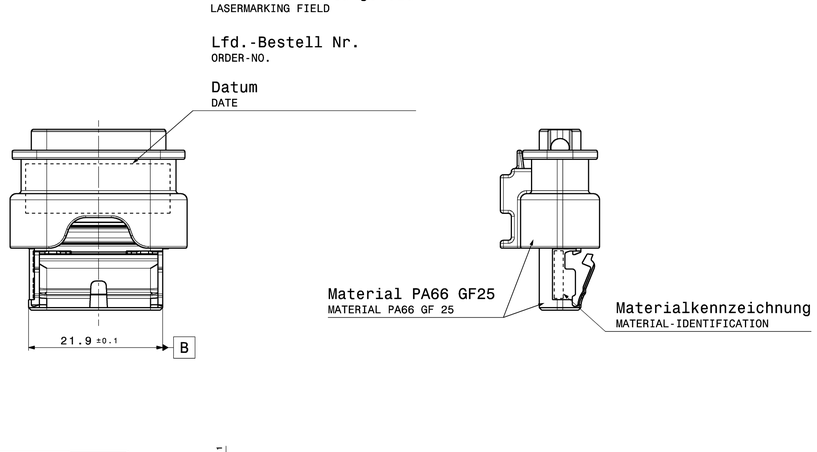

Lfd.- Bestell Nr. ORDER-NO.	Cod. KEYING	Farbe Kontakttraeger COLOR CONTACT BASE	Farbe Schutzkragen COLOR PROTECTIVE SHROUD	Var. OPT.
805-219-522	B	natur UNCOLORED	schwarz aehnlich RAL 9011 BLACK; SIMILAR RAL9011	2
805-219-521	A	schwarz aehnlich RAL 9011 BLACK; SIMILAR RAL9011		1

Kragenanschluss
FLANGE CONNECTION
M 1:1

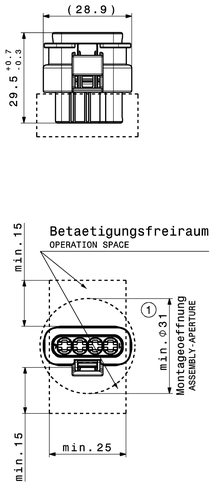

Toleranzen fuer nicht tolerierte Masse:
1. Winkelmasse: (in °)
   Fuer alle Winkelmasse gilt ±2°
2. Radien : (in mm)

bis 1	1-3	3-10	10-20	20-30	30-50
±0.2	±0.3	±0.4	±0.5	±1	±2

3. Laengenmasse :
   DIN 2768-mH
4. Allgemeintoleranz fuer Symmetrie: ⌯ 0.2

TOLERANCES FOR UNTOLERATED DIMENSIONS:
1. ANGLE-DIMENSIONS (IN °)
   TOLERANCE FOR ALL ANGLE-DIMENSIONS: ±2°
2. RADII : (IN mm)

TO 1	1-3	3-10	10-20	20-30	30-50
±0.2	±0.3	±0.4	±0.5	±1	±2

3. DISTANCE-DIMENSIONS:
   DIN 2768-mH
4. GENERAL TOLERANCE FOR SYMMETRY: ⌯ 0.2

Codierungen / KEYINGS
gezeichnet Variante 2 / OPTION 2 DRAWN

Codierung A
KEYING A

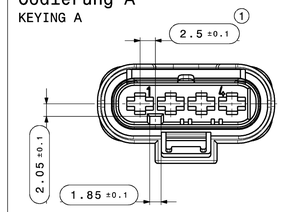

Codierung B
KEYING B

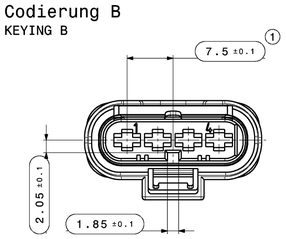

Codierung C
KEYING C

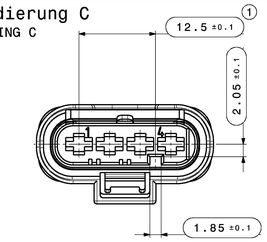

Codierung D
KEYING D

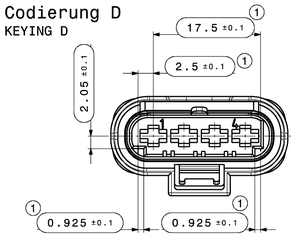

Codierung Z
KEYING Z

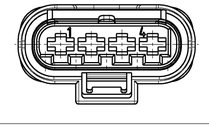

① Bemerkungen / COMMENTS:

1. Codierung A gezeichnet / KEYING A DRAWN
2. Anlieferungszustand wie gezeichnet/ DELIVERY STATUS AS DRAWN
3. massgebend ist der deutsche Text / GERMAN TEXT IS VALID
4. unbemasste Radien R0.3mm±0.1 / UNDIMENSIONED RADII R0.3mm±0.1
5. max. zulaessiger Leitungsquerschnitt 2.5mm² FLRY / MAX. CONDUCTOR CROSS SECTION 2.5mm² FLRY
6. Funktionsbestimmende Masse, die mit (...) gekennzeichnet sind, werden im EMPB dokumentiert. Nicht gekennzeichnete Masse werden ebenfalls ausgemessen, aber nicht im EMPB dokumentiert. Abweichungen sind zu korrigieren.
   DIMENSIONS MARKED WITH (...) ARE DOCUMENTED IN THE INITIAL SAMPLE INSPECTION REPORT (ISIR).
   UNMARKED DIMENSIONS ARE ALSO MEASURED BUT NOT DOCUMENTED IN THE ISIR. VARIATIONS MUST BE CORRECTED.
7. Kammer passend fuer SLK 2.8
   siehe KOSTAL-Zeichnung DOC00043218
   MATCHING RECEPTACLE
   SEE KOSTAL-DRAWING DOC00043218
8. passend zu Ausfuehrungsvorschrift 808-030-...00
   MATCHING TO SPECIFICATION 808-030-...00
9. Produkt- und Verarbeitungsspezifikation
   PRODUCT AND PROCESSING SPECIFICATION
   HA-Nr. EPS-100016-00
   HA-NR. EVS-100016-00

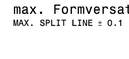

max. Formversatz ±0.1
MAX. SPLIT LINE ± 0.1

Version	Anzahl aend. of	Aenderungsbeschreibung / description of alteration	Datum date	ges. drawn
04		changed to A1, split the drawing into option 1 & 2, added lasermarking	16.04.2019	GJO
03	2	Added view with mass exemption; Max burr increased. Tolerances updated	22.09.2017	GJO
02		version of contact carrier added(A1-A2); Part Identification adapted;	15.12.2015	YZH
01	10	Uebernahme in Catia V5; Toleranzen angepasst; Bemerkungen ergaenzt	24.05.2011	MKA
00		Ersterstellung / Initial edition	17.03.2005	SG

Pruefvorschriften / test instructions

Rohzustand / crude state	Werkstoff / material	Fertigzustand / final state	Rohgewicht gross weight	g/Stk g/pc
			Fertig-gw. final weight	g/Stk g/pc

Material-Nr. / No.	Toleranzen / tolerances SIEHE TABELLE / SEE TABLE	Oberfl. surface	cm²/Stk /pc	Abfall scrap	%
	Werkstueckkanten / edges DIN ISO 13715	dimensions in millimeters	Massstab/scale M2:1	CAD System/ Version	CATIA V5
	Form- u. Lagetoleranzen / geometric tolerances DIN ISO 1101				

	Datum / date	Name / name
Gezeichnet drawn	16.04.2019	Jochum
geprueft checked	24.04.2019	T.Bürk
freigeg. released	24.04.2019	T.Bürk

Masse werden bei Abnahme besonders gepruef t / dimensions specially checked for acceptation

Benennung title: 4way 2.8 SealStar F Connector
Typ type: 4-WAY FEMALE HOUSING

DIN A1 | CDI

HIRSCHMANN AUTOMOTIVE
Oberer Paspelsweg 6-8
A-6830 Rankweil-Brederis

BS | Zeichnungs - Nr. drawing - No. 805-219-...00 | Blatt / Sheet 1 von / of 1

Ursprung / origin | Ersatz fuer replacement | DNR 1000000122249

Controlled status available in the system! | Freigegeben

This materials contain information protected by copyright. No part of this material may be photocopied, otherwise reproduced or transmitted to other parties without the prior written consent of Hirschmann. All rights reserved.

Diese Unterlage ist unser Eigentum. Jede Vervielfaltigung, Verwertung, Mitteilung Dritten ohne unsere schriftliche Zustimmung ist untersagt. Wir behalten uns alle Rechte vor. Insbesondere Patent-, Gebrauchs- bzw. Geschmacksmusterrechte vorbehalten.

Plot from: FDIZDARE on 22.11.2023 Doc.Vers. 04 Valid from: 20190425 Valid until: -- Status: Kundenfreigabe