Toleranzen fuer nicht tolerierte Masse:
1. Winkelmasse: (in °)
   Fuer alle Winkelmasse gilt ±2°
2. Radien : (in mm)

bis 1	1-3	3-10	10-20	20-30	30-50
±0.2	±0.3	±0.4	±0.5	±1	±2

3. Laengenmasse : DIN 2768-mH
4. Allgemeintoleranz fuer Symmetrie: ⌯ 0.3

TOLERANCES FOR UNTOLERATED DIMENSIONS:
1. ANGLE-DEMENSIONS (IN °)
   TOLERANCE FOR ALL ANGLE-DIMENSIONS: ±2°
2. RADII : (IN mm)

TO 1	1-3	3-10	10-20	20-30	30-50
±0.2	±0.3	±0.4	±0.5	±1	±2

3. DISTANCE-DIMENSIONS: DIN 2768-mH
4. GENERAL TOLERANCE FOR SYMMETRY: ⌯ 0.3

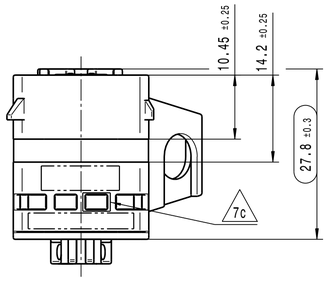

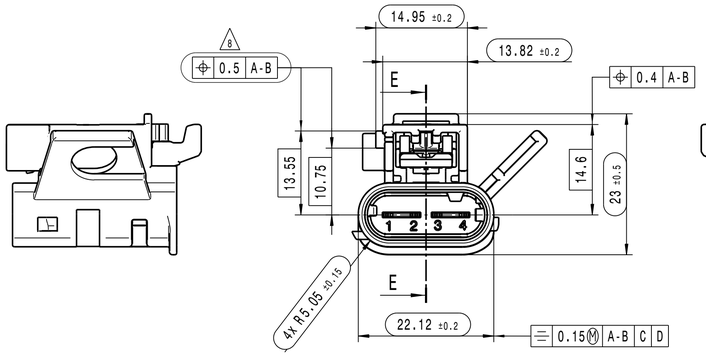

Material PA66 GF25
MATERIAL PA66 GF25

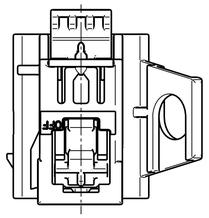

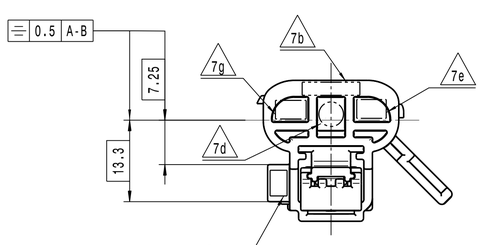

Schnitt E-E
SECTION E-E

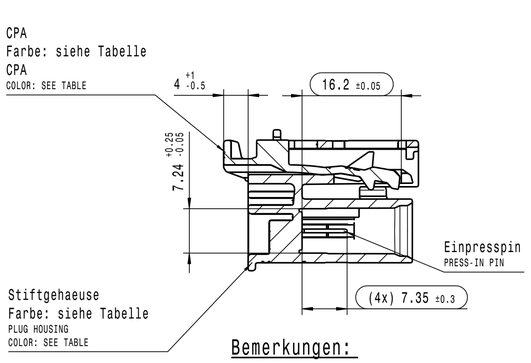

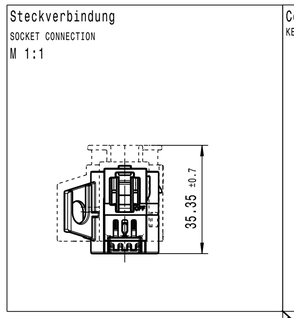

Bemerkungen:
COMMENTS:

1. massgebend ist der deutsche Text
   GERMAN TEXT IS VALID
2. Codierung A gezeichnet
   KEYING A DRAWN
3. Auslieferungszustand wie gezeichnet
   DELIVERY STATUS AS DRAWN
4. unbemasste Radien R0.3-0.5mm
   UNDIMENSIONED RADII R0.3-0.5mm
5. Funktionsbestimmende Masse, die mit ⬭ gekennzeichnet sind, werden im EMPB dokumentiert. Nicht gekennzeichnete Masse werden ebenfalls ausgemessen, aber nicht im EMPB dokumentiert. Abweichungen sind zu korrigieren.
   DIMENSIONS MARKED WITH ⬭ ARE DOCUMENTED IN THE INITIAL SAMPLE INSPECTION REPORT (ISIR). UNMARKED DIMENSIONS ARE ALSO MEASURED BUT NOT DOCUMENTED IN THE ISIR. VARIATIONS MUST BE CORRECTED.
6. passend zu 4-Pol Buchsengehaeuse HV-Abschaltung 806-820-...00
   MATCHING TO 4-WAY FEMALE HOUSING 806-820-...00
7. Teilekennzeichnung angelehnt an DIN 1451
   PART IDENTIFICATION SIMILAR DIN 1451

7b Hirschmann-Nummer
HIRSCHMANN-NUMBER

7c Formnestkennzeichnung: X.Y
X = Werkzeugnummer
Y = Formnestnummer
MOULD CAVITY MARKING: X.Y
X = MOULD NUMBER
Y = MOULD CAVITY NUMBER

7d Datum vertieft
DATE RECESSED

7e Revisionsstand von der Huelse
REVISION OF THE BUSH

7f Materialkennzeichnung
MATERIAL-IDENTIFICATION

7g HRW-Logo
HRW-SIGN

8 Bezuege siehe 808-147-...00
BASICS SEE 808-147-...00

9. max. 30% Regranulat zulaessig
   MAX. 30% RECLAIM ACCEPTABLE
10. Schutzklasse IP X9K mit passendem Gegenstueck.
    PROTECTION CLASS IP X9K WITH MATCHING COUNTERPART.
11. Temperaturbereich fuer den verwendeten Kunststoff -40°C bis 150°C ueber einen Zeitraum von 3000h, kurzzeitig zulaessige Temperatur max. 180°C ueber 300h. siehe Kunststoffdatenblatt
    SHORT TIME PERMITTED TEMPERATURE OF THE USED PLASTIC 150°C OVER A PERIODE OF 3000h,
    SHORT TIME PERMITTED TEMPERATURE MAX. 180°C OVER A PERIOD OF 300h. SEE PLASTIC DATASHEET
12. Teil entspricht Altautorichtlinie nach EU-Altfahrzeugverordnung 2000/53/EG
    PART CORRESPONDS TO SCRAP CAR GUIDELINE 2000/53/EG
14. Zugehoerige Pruefspezifikation: LV214, Ausgabe 2010-03
    CORRESPONDING TEST SPECIFICATION: LV214, EDITION 2010-03
15. Steckbereich entsprechend Ausfuehrungsvorschrift AV HV-Abschaltvorrichtung
    CONNECTING AREA ACCORDING TO SPEC AV HV-DEVICE
    HA-NR.: 808-147-...00
16. Produkt- und Verarbeitungsspezifikation
    PRODUCT AND PROCESSING SPECIFICATION
    HA-Nr. EPS-100054-00
    EVS-100054-00

+0.3 -0.2 ±0.2
max. Formversatz ±0.1
MAX. SPLIT LINE ±0.1

Funktionspruefung:
FUNCTIONAL TESTING:

1. Haltekraft zum passenden Buchsengehaeuse bei Raumtemperatur min. 150N/v=30mm/min
   SEPERATING FORCE FROM THE SOCKET HOUSING OUT OF PLUG HOUSING AT ROOMTEMPERATURE MIN. 150N/V=30MM/MIN.
2. Haltekraft vom Einpresskontakt zum Stiftgehaeuse bei Raumtemperatur min. 50N/v=30mm/min
   SEPERATING FORCE OF PRESS-IN CONTACT OUT TO THE PLUG HOUSING AT ROOMTEMPERATURE MIN. 50N/V=30MM/MIN.
3. Fehlverriegelungskraft zum passenden Buchsengehaeuse bei Raumtemperatur min. 150N/v=30mm/min
   WRONG ASSAMBLING FORCE FROM THE SOCKET HOUSING TO THE PLUG HOUSING AT ROOMTEMPERATURE MIN. 150N/V=30MM/MIN

Version	Anzahl / numb. of	Aenderungsbeschreibung / description of alteration	Datum / date	gez. / drwn
00		Ersterstellung / Initial Edition	23.03.2016	BKI

Pruefvorschriften / test instructions

Rohzustand / crude state	Werkstoff / material	Fertigzustand / final state	Rohgewicht / gross weight	g/Stk g/pc
			Fertig-gew. / final weight	g/Stk g/pc

Material-Nr. / No.
Toleranzen / tolerances
Werkstueckkanten / edges DIN ISO 13715
Form- u. Lagetoleranzen / geometric tolerances DIN ISO 1101
Oberfl. / surface
cm² /Stk /pc
Dimensions in millimeters
Massstab / scale 2:1
Abfall / scrap %
CAD System/ Version CATIA V5

	Datum / date	Name / name
Gezeichnet / drawn	23.03.2016	Kiechle
geprueft / checked	01.08.2016	Peter
freigeg. / released	01.08.2016	Schmid

⬭ Masse werden bei Abnahme besonders geprueft / dimensions specially checked for acceptation

Benennung / title: 4-WAY MALE HOUSING
Typ / type: SERVICE DISCONNECT
DIN A1
CDI

HIRSCHMANN AUTOMOTIVE
Oberer Paspelsweg 6-8
A-6830 Rankweil-Braderis

BS
Zeichnungs - Nr. / drawing - No. 806-821-...00
Blatt / Sheet / von / of 1
Ursprung / origin
Ersatz fuer / replacement
DNR 100000182877

Controlled status available in the system!

806-821-541	4-Pol Stiftgehaeuse 4-WAY MALE HOUSING	A	Ag 4-6µm	schwarz aehnlich RAL 9011 BLACK SIMILAR RAL 9011 (WW tuerkisgruen aehnlich RAL 6016) (OPTIONAL TURQUOISE GREEN SIMILAR RAL 6016)	rot aehnlich RAL 3003 RED SIMILAR RAL 3003
Lft.-Bestell-Nr. ORDER-NO.	Benennung TITLE	Cod. KEYING	Oberflaeche vom Einpresspin SURFACE PRESS-IN PIN	Farbe Stiftgehaeuse COLOR PLUG HOUSING	Farbe CPA COLOR CPA

This materials contain information protected by copyright. No part of this materials may be photocopied, otherwise reproduced or transmitted without the prior written consent of Hirschmann. All rights reserved.
Diese Unterlage ist unser Eigentum. Jede Vervielfaltigung, Verwertung, Mitteilung bzw. Weitergabe an Dritte ohne unsere vorherige Zustimmung sind uns gegenuber unzulassig. Alle Rechte fuer den Fall der Patenterteilung, Gebrauchs- bzw. Geschmacksmustereintragung vorbehalten.
Plot from: FDZDARE on 22.11.2023 Doc.Vers. 00 Valid from: 20170314 Valid until: ... Status: Kundenfreigabe