KEYING A / Kodierung A
M 2:1

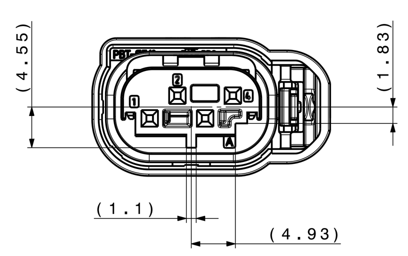

KEYING B / Kodierung B
M 2:1

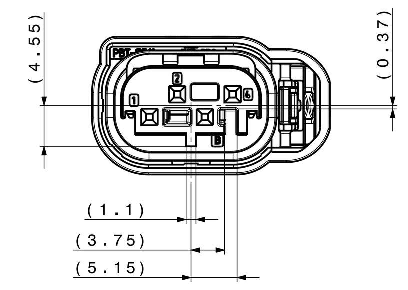

ISOVMETRIC PROJECTION WITH MARKING
Isometrischeansicht mit Kennzeichnung
SCALE / Masstab: 5:1

Ia IDENTIFICATION DATE STAMP RECESSED, OPTIONAL RAISED 0,2
Kennzeichnung Datumsstempel, vertieft, wahlweise erhaben 0,2

Ib CHAMBER IDENTIFICATION RECESSED, OPTIONAL RAISED
Kammerbezeichnung vertieft, wahlweise erhaben

Ic IDENTIFICATION HIRSCHMANN SIGN RECESSED, OPTIONAL RAISED 0,2
Kennzeichnung Hirschmann-Logo vertieft, wahlweise erhaben 0,2

Id REVISION STATUS AREA RECESSED, FONT RAISED
Revisionsstand Feld vertieft, Schrift erhaben

Ie CODING LETTER AREA RECESSED, FONT RAISED
OPTIONAL ON OPPOSITE SIDE
Kodierbuchstabe Feld vertieft, Schrift erhaben
optional auf der gegenueberliegenden Seite

II IDENTIFICATION PART NUMBER LASERED
CHANGEABLE SEE TABLE
Kennzeichnung Hirschmann Nr. gelasert
siehe Tabelle
SUPPLIER CODING
PE OR FAUF NUMBER + COUNTER OF PRODUCED PARTS
Lieferantenkodierung
PE oder FAUF Nummer + Zaehler der produzierten Teile
XXXXXXNNNNNNN

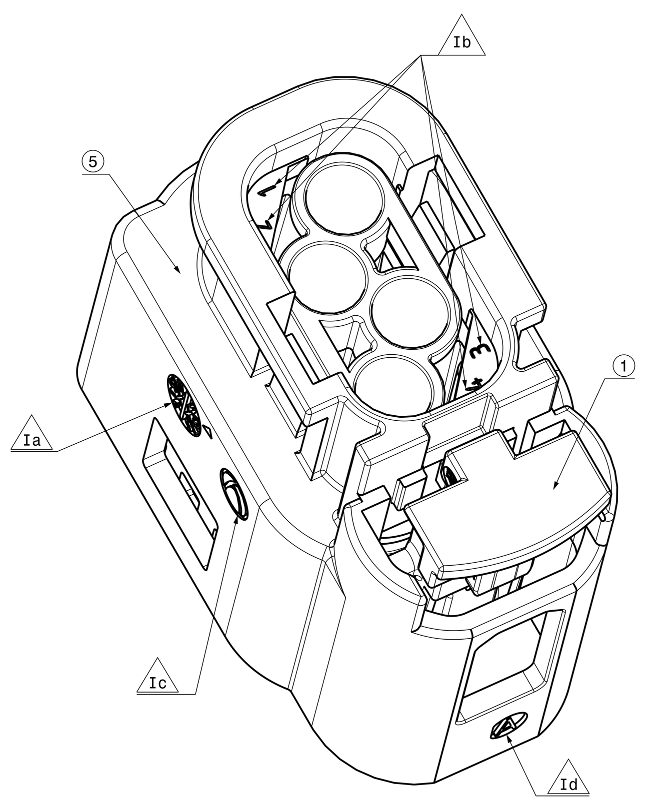

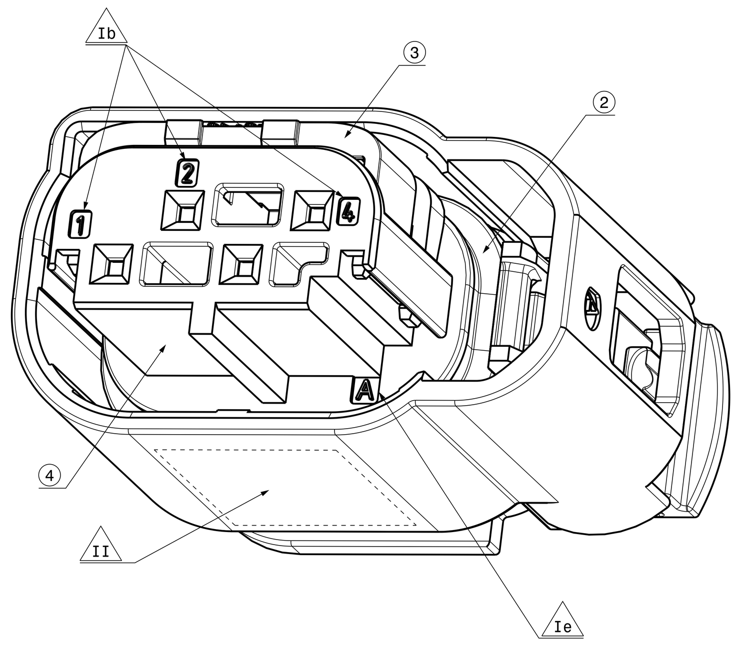

TPA
Sekundaerriegel
PLUG ONLY IN LOCKED POSITION POSSIBLE
Nur im geschlossenen Zustand steckbar
SCALE / Massstab: 8:1

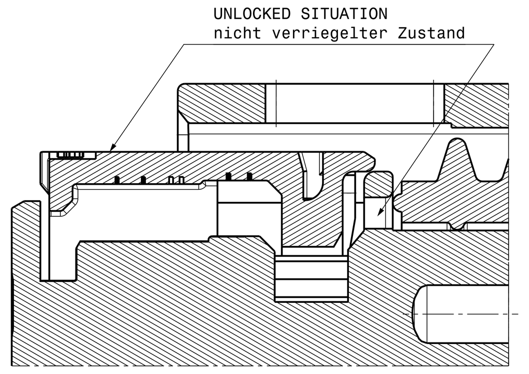

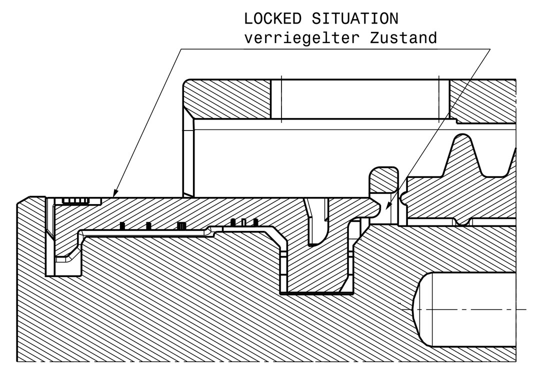

DELIVERY STATUS AS DRAWN: RETAINER IN PRELOCKING POSITION.
IF IN ENDLOCKING POSITION AFTER TRANSPORTATION, UNLOCK IT
ACCORDING PROCESSING SPECIFICATION.
Auslieferungszustand wie gezeichnet:
2. Kontaktsicherung in Vorraststellung.
Wenn nach dem Transport verrastet, gemaess
Verarbeitungsspezifikation in Vorraststellung bringen.

CPA
ENDPOSITION:
ONLY POSSIBLE IN COMBINATION WITH INTERFACE OR INLINE CONNECTION
Endraststellung:
Nur in Kombination mit Aggregateanschluss oder fliegender Steckverbindung moeglich
SCALE / Massstab: 2:1

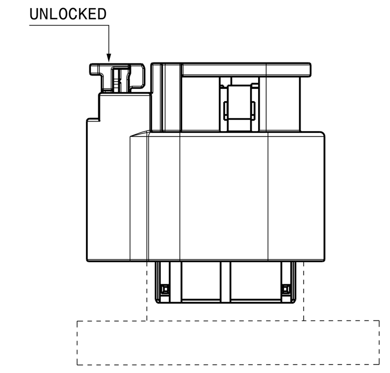

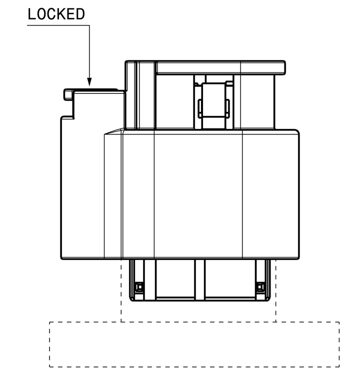

ASSEMBLING OPENING / HOLE FOR RUN-IN / OPERATION SPACE:
Montageoeffnung / Durchbruch zum Faedeln / Betaetigungsfreiraum:
SCALE / Massstab: 2:1

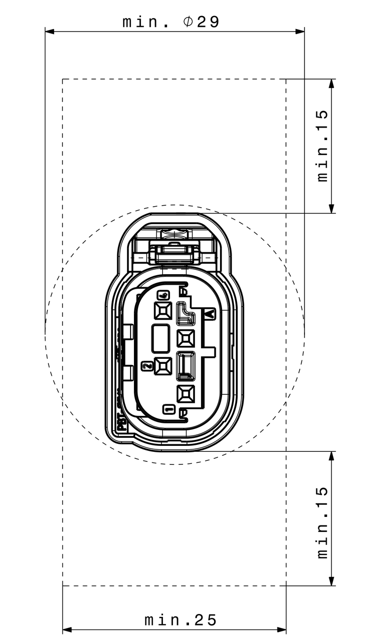

ISOMETRIC VIEW / ISOMETRISCHE ANSICHT
SCALE / Massstab: 2:1

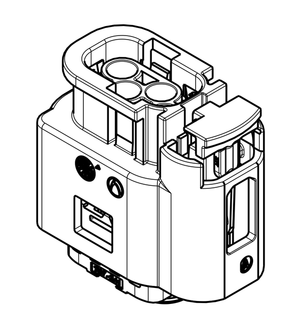

INTERFACE CONNECTION
Aggregatanlschuss
SCALE / Massstab: 2:1

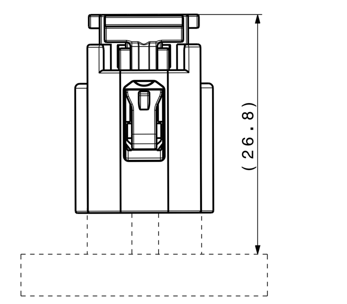

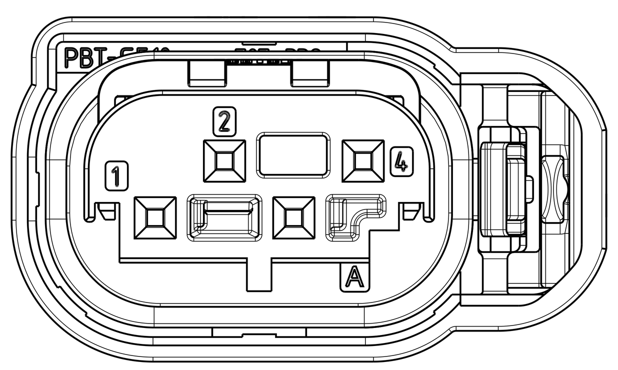

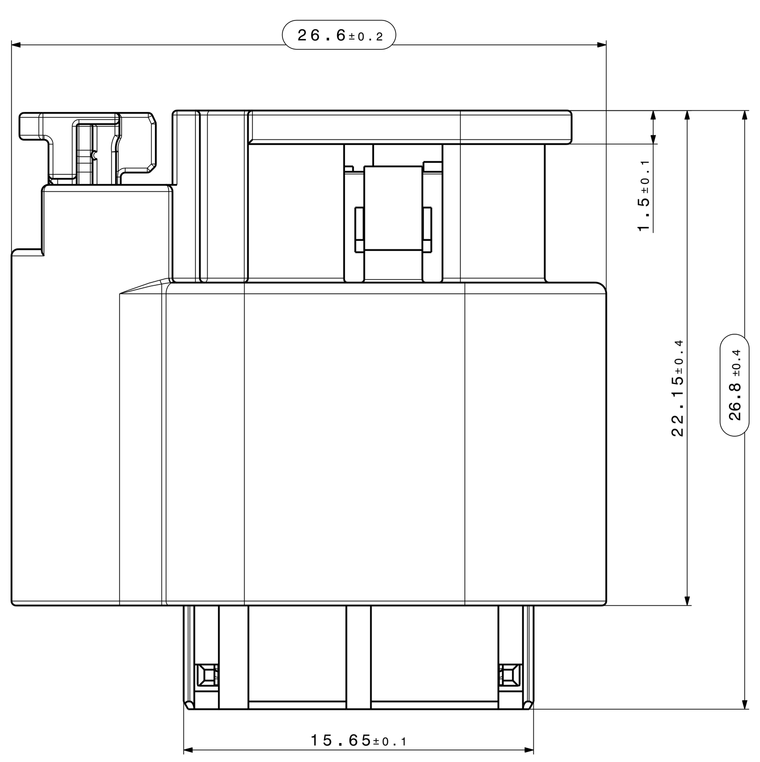

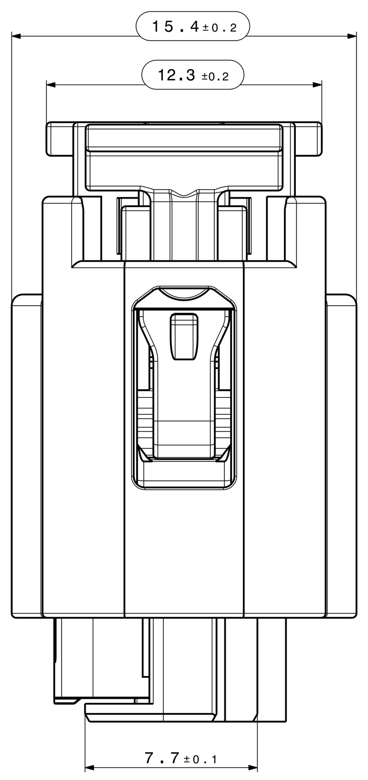

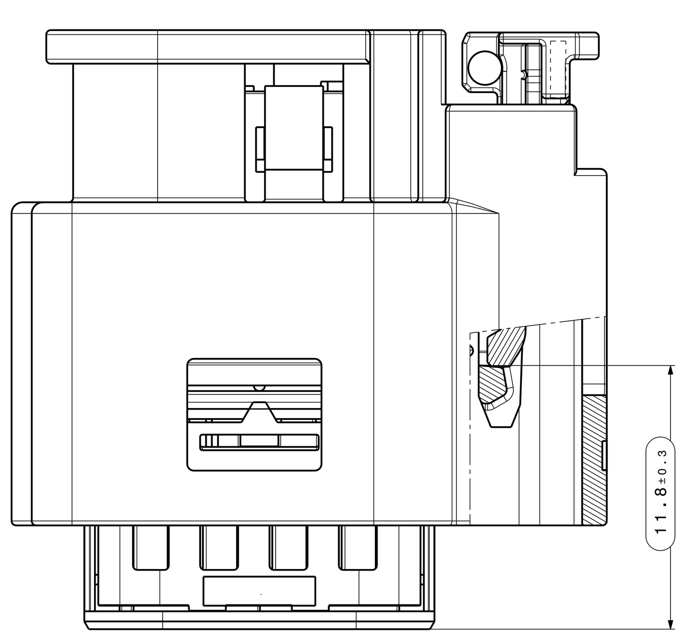

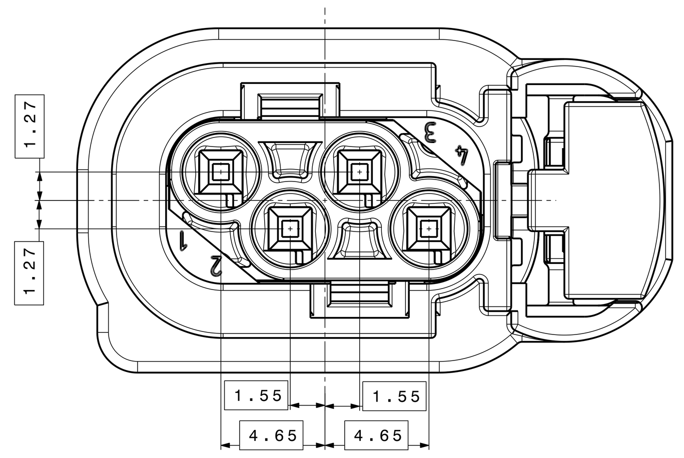

GENERAL TOLERANCES FOR UNTOLERATED DIMENSIONS:
Allgemeintoleranzen fuer nicht tolerierte Masse:
1. ANGLE-DIMENSIONS [°]
TOLERANCE FOR ALL ANGLE-DIMENSIONS: ±2°
Winkelmasse [°]
Fuer alle Winkelmasse gilt: ...
2. RADII: [mm]
Radien: [mm]

bis 1	1-3	3-10	10-20	20-30	30-50
±0.2	±0.3	±0.4	±0.5	±1	±2

3. DISTANCE-DIMENSIONS:
Laengenmasse :
DIN 2768-mH
4. GENERAL TOLERANCE FOR SYMMETRY:
Allgemeintoleranz fuer Symmetrie:
⌯ 0.2

CONNECTOR KEY-FACTS:
Gehause Kennwerte:

CONTACT CHAMBER: Kontaktkammer:		1 - 4
CONTACT SYSTEM: Kontaktsystem:		0.63 x 0.63
MAX. WSR [mm²] max. DGB [mm²]	FLR FLU	0.75
MAX. ISO-Ø [mm]	FLR	1.9
max. ISO-Ø [mm]	FLU	1.6
MAX. WSR [mm²] max. DGB [mm²]		Ø3.45
WATER TIGHTNESS (IP-CODE) Wasserdichtheit (IP-Klasse) ACC / nach ISO 20653		IPX7/IPX9K
VIBRATION Vibration ACC / nach EPS-100103-01		SG3 SURFACE: Ag Oberflaeche: Ag
LONG-TERM TEMPERATURE AGING (1000h) Langzeittemperaturlagerung (1000h) ACC / nach EPS-100103-01		-40°C / +130°C
FLAME RESISTANCE ACC UL94 (ACC. DATA SHEET) Flammbestaendigkeit nach UL94 (lt. Datenblatt)		HB (1.6mm WALL THICKNES / Wandstaerke)

ADDITIONAL VALID DOCUMENTS:
mitgeltende Dokumente:

	HA NUMBER: HA Nummer:	CUSTOMER NUMBER: Kunden Nummer:
MATCHING TO INTERFACE: passend zu Aggregatanschluss:	- - -	TE 114-18063-
MATCHING CONTACT CHAMBER: passende Kontaktkammer:	- - -	TE C-929460
MATCHING TERMINAL: passender Kontakt:	- - -	TE C-929454
MATCHING TERMINAL (OPTIONAL): passender Kontakt (alternativ):	- - -	- - -
MATCHING PROTECTION CAP: passende Schutzkappe	- - -	- - -
MATCHING COUNTERPART HIRSCHMANN: passendes Gegenstueck HIRSCHMANN:	- - -	- - -
PRODUCT SPECIFICATION: Produktspezifikation:	EPS-100103	- - -
PROCESSING SPECIFICATION: Verarbeitungsspezifikation:	EVS-100103	- - -
D-VALIDATION PLAN (FIRST RELEASE): D-Validierungsplan (Erstfreigabe):	DVP-103620-00	- - -
SPECIFICATION: Lastenheft:	- - -	- - -

COMMENTS:
Bemerkungen:
1. GERMAN TEXT IS VALID
massgebend ist der deutsche Text CODING A IS SHOWN
Codierung A gezeichnet
2. DELIVERY STATUS AS DRAWN AS BULK GOOD. DELIVERY ONLY AS HARNESS POSSIBLE
Auslieferungszustand wie gezeichnet als Schuettgut.
3. CODING A IS SHOWN
Codierung A gezeichnet
4. MISSING DIMENSIONS SEE CAD-MODEL. THEREFORE THE GENERAL-TOLERANCES ARE VALID
Fehlende Masse sind dem CAD-Modell zu entnehmen.
Hierfuer gelten die angegebenen Allgemeintoleranzen.
5. DESIGN DEVIATIONS COMPARED WITH DETAIL DRAWINGS ARE INSIGNIFICANT.
THE DETAIL DRAWINGS ARE VALID.
Massliche und darstellerische Abweichungen gegenueber Detailzeichnungen
sind vernachlaessigbar. Massgebend sind die Detailzeichnungen.
6. PART CORRESPONDS TO SCRAP CAR GUIDELINE ....
Teil entspricht Altautorichtlinie nach EU-Altfahrzeugverordnung 2000/53/EG
7. CHANGES BASED ON TECHNICAL PROGRESS ARE IN THE DECISION OF THE MANUFACTURER!
DETAILS OF IMPLEMENTATION ARE LEFT TO MANUFACTURER.
Aenderungen die dem technischen Fortschritt dienen, behalten wir uns vor!
Einzelheiten der Ausfuehrungen bleiben dem Hersteller ueberlassen.
8. MAX. 30% / NO RECLAIM PERMITTED
Max. 30% / kein Regranulat zulaessig
9. PART IDENTIFICATION SIMLIAR DIN 1451
Teilekennzeichnung angelehnt an DIN 1451
10. DRAFT ANGLE WITHIN TOLERANCE.
Entformschraegen innerhalb der Toleranzen
11. MAX. SPLIT LINE 0.2
max. Formversatz 0.2
12. MAX. BURR 0.3
max. Formtrenngrat 0.3
13. DIMENSIONS MARKED WITH ( ) ARE DOCUMENTED IN THE INITIAL SAMPLE INSPECTION REPORT (EMPB). UNMARKED DIMENSIONS ARE ALSO MEASURED BUT NOT DOCUMENTED IN THE EMPB. VARIATIONS MUST BE CORRECTED.
Funktionsbestimmende Masse, die mit ( ) gekennzeichnet sind, werden im EMPB dokumentiert. Nicht gekennzeichnete Masse werden ebenfalls ausgemessen, aber nicht im EMPB dokumentiert. Abweichungen sind zu korrigieren.

±0.3
±0.3

LFT. ORDER NO. Lft. Bestell-Nr.	CODING Kodierung	ITEM Position	DESCRIPTION Bennenung	MATERIAL Material	COLOR Farbe	WEIGHT Gewicht (g)	NOTE Bemerkung
810-652-522	B	5	PROTECTIVE SHROUD Schutzkragen	PBT-GF10	BLACK Schwarz	4.8g	-
		4	CONTACT CARRIER Kontakttraeger	PBT-GF10	GREY Grau		
		3	TPA Sekundaerriegel	PBT-GF20	GREEN Resedargruen		
		2	SEAL Dichtung	LSR	RED Rot		
		1	CPA CPA	PBT-GF20	GREY Grau		
810-652-521	A	5	PROTECTIVE SHROUD Schutzkragen	PBT-GF10	BLACK Schwarz		
		4	CONTACT CARRIER Kontakttraeger	PBT-GF10	BLACK Schwarz		
		3	TPA Sekundaerriegel	PBT-GF20	GREEN Resedargruen		
		2	SEAL Dichtung	LSR	RED Rot		
		1	CPA CPA	PBT-GF20	GREY Grau		
				SURFACE Oberfläche			

DWG/ZNG VERSION	AMOUNT ANZAHL	DESCRIPTION OF CHANGE AENDERUNGSBESCHREIBUNG	DATE DATUM	DRAWER ZEICH.
00		Ersterstellung / Initial edition	26.08.2022	HKA

DIMENSIONS IN [mm] MASSE IN [mm]	TOLERANCES ACCORDING DRAWING TOLERANZEN NACH ZEICHNUNG	TITLE / BENENNUNG	CATIA V5
TOLERANCE: TOLERANZEN: EN ISO 8015	GENERAL TOLERANCES: ALLGEMEINTOLERANZEN: ISO 2768-MH	4way 0.63 SealStar Female Connector CPA	
EDGES: KANTEN: DIN ISO 13715	GEOMETRIC TOLERANCES: FORM- UND LAGE-TOLERANZEN: DIN ISO 1101		SCALE / MSTB. 5:1
DRAWN GEZEICHNET 26.08.2022	M.Meisnest	SUBTITLE / ZUSATZ TEXT	
CHECKED GEPRUEFT 05.04.2023	A. Metzler		FORMAT A0
RELEASED FREIGEGEBEN 05.04.2023	A. Metzler		
HIRSCHMANN AUTOMOTIVE		DRAWING NO. ZEICHNUNGSNUMMER 810-652-...00	SHEET / BLATT 1/1
		ORIGIN/REPL. URSPRUNG / DNO. DNR. 100000466454	CH. NO. AEND. NR.

Controlled status available in the system!

This materials contain information protected by copyright. No part of this materials may be photocopied, otherwise reproduced or translated into another language without the prior written consent of Hirschmann.

Plot from: FDIZDARE on 22.11.2023 Doc.Vers. 00 Valid from: 20230405 Valid until: ... Status: Kundenfreigabe